적용규격
SPECIFICATION APPLIED

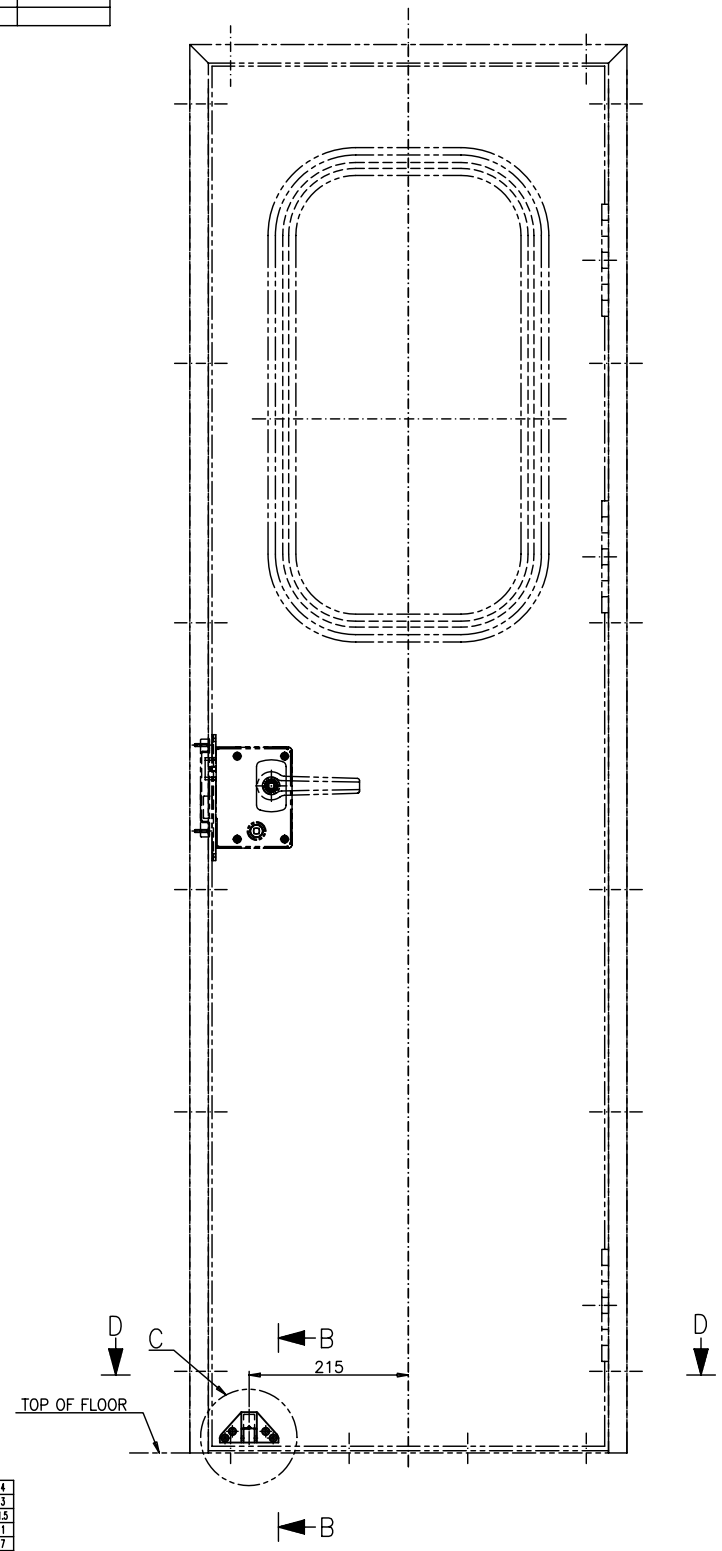

VIEW A-A

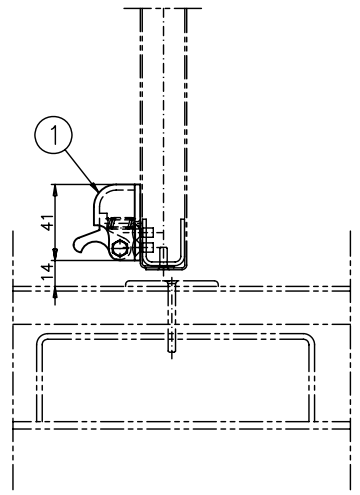

SECTION B-B
SCALE 1/2

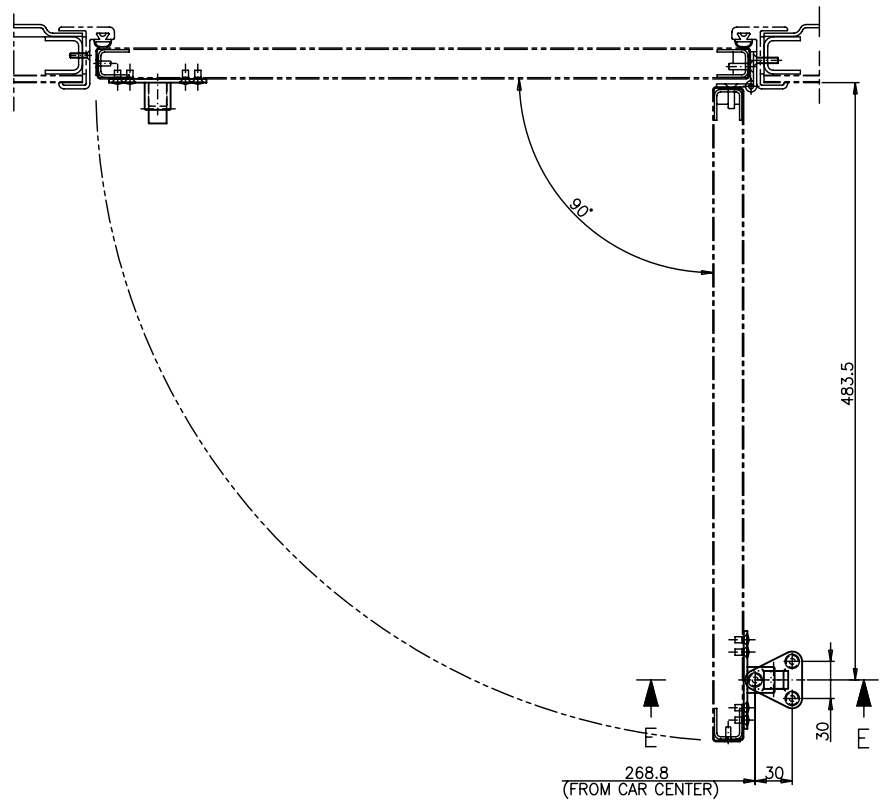

SECTION D-D
SCALE 1/3

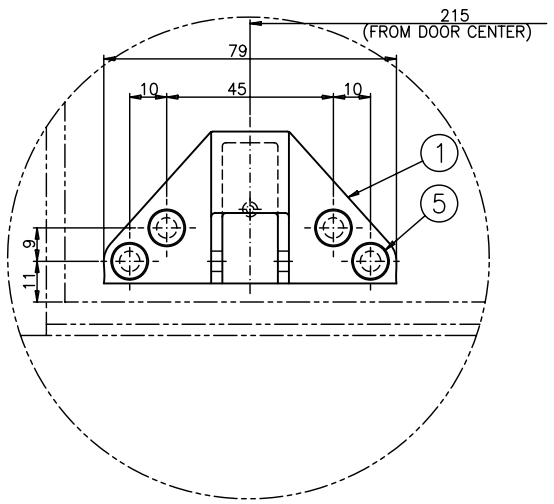

DETAIL C
SCALE 1/1

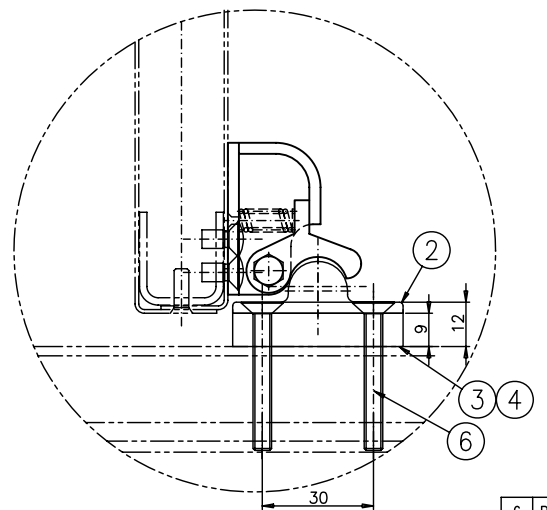

SECTION E-E
SCALE 1/1

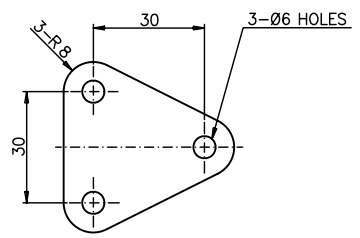

DETAIL #3,#4
SCALE 1/1

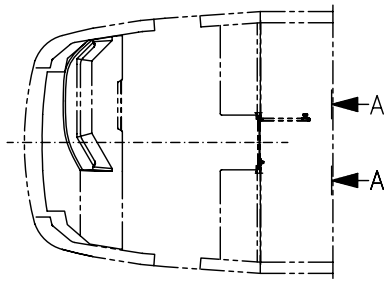

KEY PLAN

두			
두	~ 40	2	4
두	~ 30	2	3
두	~ 10	1	1.5
두	< 3	0.5	1
절	~3150	-	7
절	~1600	4	5
절	~ 800	3	4
절	~ 400	2	3
절	~ 200	1.5	2
절	~ 100	1	1.5
등 급 GRADE		A	B
주물,구상화 CASTING (±)			
~ 20M	8	14	24
~ 15M	7	12	21
~ 12M	6	10	18
~ 8M	5	8	14
~ 4M	4	6	11
~ 2M	3	4	8
~ 1M	2	3	6
~ 315	1	2	4
~ 120	1	2	3
~ 30	1	1	1
등 급 GRADE	A	B	C
용접 구조물 WELDING (±)			
~ 20M	-	6.0	8.0
~ 15M	-	5.0	7.0
~ 12M	-	4.0	6.0
~ 8M	-	3.0	5.0
~ 4M	0.8	2.0	4.0
~ 2M	0.5	1.2	3.0
~ 1M	0.3	0.8	2.0
~ 315	0.2	0.5	1.2
~ 120	0.15	0.3	0.8
~ 30	0.1	0.2	0.5
3~6	0.05	0.1	0.2
등 급 GRADE	A	B	C
기계 가공품 MACHINING (±)			

규정치정은 일반공차로
GENERAL TOLERANCE

기호 MARK	일자 DATE	변경내역 DETAIL OF REVISION(E.C ZONE)	설변번호 E.C NO.	설계 DGN	검도 CHK	승인 APP	기호 MARK	일자 DATE	변경내역 DETAIL OF REVISION(E.C ZONE)	설변번호 E.C NO.	설계 DGN	검도 CHK	승인 APP

품번 NO.	부품 번호 PART NO.	품명 DESCRIPTION	재질 MATERIAL	수량 Q'TY	중량 W.T	비고 REMARKS
6	RS60607-122S	SCREW,F.H	SUS304	3		M5X40
5	RS60609-114S	SCREW,O.H	SUS304	4		M5x10
4	RFD30014AN0-004	LINER	HARD VINYL	2		T2
3	RFD30014AN0-003	LINER	HARD VINYL	1		T5
2	RFD30016AN0	CATCHER,DOOR	ASSY	1		
1	RFD30015AN0	CATCHER,DOOR	ASSY	1		

승인 APP	H.G.RYU 2009.05.20	재질 MAT'L	명칭 TITLE	INSTALLATION,CATCHER DOOR
검도 CHK	H.S.KIM 2009.05.20	총중량 G.W		
설계 DGN	J.I.LEE 2009.05.18	일반공차 MC B WD B CT B	도면 번호 DRG. NO MS	RFD30014AN0 Ver. 00 Rev. --
제도 DRG	S.M.PARK 2009.05.18	SIZE A1	SCALE 1/5	매수 SHEET 1 of 1

참고번호 REF. NO.

HYUNDAI Rotem TÜVASAŞ DMU

본 도면은 당시 제산으로서 허가없이 무단복사/제조 금지함. PROPERTY OF ISSUING ENTITY. CANNOT BE DISTRIBUTED OR REPRODUCED WITHOUT AUTHORIZATION.

3D5101
RFD-
년-PRJT
정리번호
CATIA